NEOSOLAR

UŽIVATELSKÝ MANUÁL

DC přípojnice Victron Energy 600A - 4 terminály vč. krytu

v. 1

Důležité upozornění: Před instalací a používáním DC přípojnice od společnosti Victron Energy si důkladně přečtěte tento manuál a dodržujte všechny bezpečnostní pokyny. Nesprávná instalace může způsobit poškození zařízení nebo ohrožení vašeho zdraví. V případě pochybností se obraťte na odborníka.

1. Bezpečnostní opatření:
    - Před jakoukoli prací na elektrickém zařízení se ujistěte, že je odpojeno od napájení.
    - Nosíte vhodnou ochrannou výstroj, jako jsou rukavice a ochranné brýle.
    - Nepoužívejte poškozené přípojnice. V případě viditelného poškození nebo opotřebení kontaktujte prodejce nebo výrobce.
    - Při manipulaci s elektrickými součástmi buďte opatrní a vyhněte se dotyku holýma rukama nebo kovovými předměty.
2. Instalace:
    - Vyberte vhodné místo pro instalaci přípojnice. Mělo by to být suché místo mimo dosah vody a vlhkosti.
    - Upevněte přípojnici pomocí montážního příslušenství. Zkontrolujte, zda je přípojnice pevně uchycena a nehybá se.
    - Připojte kabely nebo dráty k jednotlivým terminálům přípojnice. Ujistěte se, že jsou kabely správně připojeny a utaženy tak, aby nedocházelo k uvolnění.
    - Ujistěte se, že kabely jsou správně připojeny ke správným terminálům. Můžete si vytvořit schéma připojení pro pozdější snadnou referenci.
    - Pokud jsou dodávány, připojte kryt přípojnice a zajistěte jej pomocí přiložených šroubů.
3. Použití:
    - Při připojování nebo odpojování kabelů nebo zařízení od přípojnice vždy se ujistěte, že je odpojena od napájení.
    - Před připojením většího zatížení než je uvedeno na přípojnici se poraďte s výrobcem nebo odborníkem.
    - Přípojnici pravidelně kontrolujte a udržujte v čistotě. Pokud zjistíte jakékoli poškození nebo opotřebení, nepoužívejte ji a kontaktujte výrobce.
4. Údržba:
    - Přípojnici lze čistit suchým hadříkem nebo kartáčkem. Nikdy nepoužívejte čisticí prostředky nebo rozpouštědla.
    - Pravidelně kontrolujte přípojnici a ujistěte se, že všechny šrouby jsou správně utažené a žádný kabel není uvolněný.
    - V případě potřeby provádějte údržbu podle pokynů výrobce.

Tento manuál poskytuje základní pokyny pro instalaci a používání DC přípojnice Victron Energy 600A - 4 terminály včetně krytu. Před instalací vždy zkontrolujte

manuál dodaný s produktem a postupujte podle pokynů výrobce. V případě jakýchkoli pochybností se obraťte na odborníka nebo výrobce.

Přípojnice 600 A s krytem

www.victronenergy.com

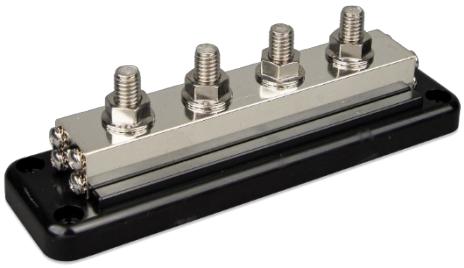

Přípojnice 600 A se 4 silnoproudými svorkami a 8 slaboproudými šroubovými svorkami, bez krytu



Přípojnice 600 A s 8 silnoproudými svorkami a 8 slaboproudými šroubovými svorkami, bez krytu

Přípojnice 600 A s krytem	
Maximální proud	600 A
Max. Napětí	70 VDC
Průměr svorek	3/8 palce / 9,53 mm
Výška terminálu	0,76 palce / 19 mm
Materiál terminálu	Nerezová ocel
Materiál přírubové matice	Nerezová ocel
Doporučený točivý moment	180 lbf-inch / 20 N-m
Šroubové svorky	průměr #8 (0,164 palce) / 4,2 mm
Materiál šroubu	Nerezová ocel
Doporučený točivý moment	17 lbf-inch / 2 N-m
Materiál přípojnic	Pocínovaná měď (19 x 24 mm)
Základní materiál	ABS, černá, UL 94 V-0
Materiál obalu	ABS, černá, UL 94 V-2
Hmotnost, 4 svorky	1,7 lb / 0,75 kg
Rozměry (vxšxh)	2,6 x 8,5 x 3,4 palce
(s obalem)	65 x 216 x 86 mm
Hmotnost, 8 svorek	2,9 lb / 1,3 kg
Rozměry (vxšxh)	2,6 x 12,9 x 3,4 palce
(s obalem)	65 x 327 x 86 mm



Obálka

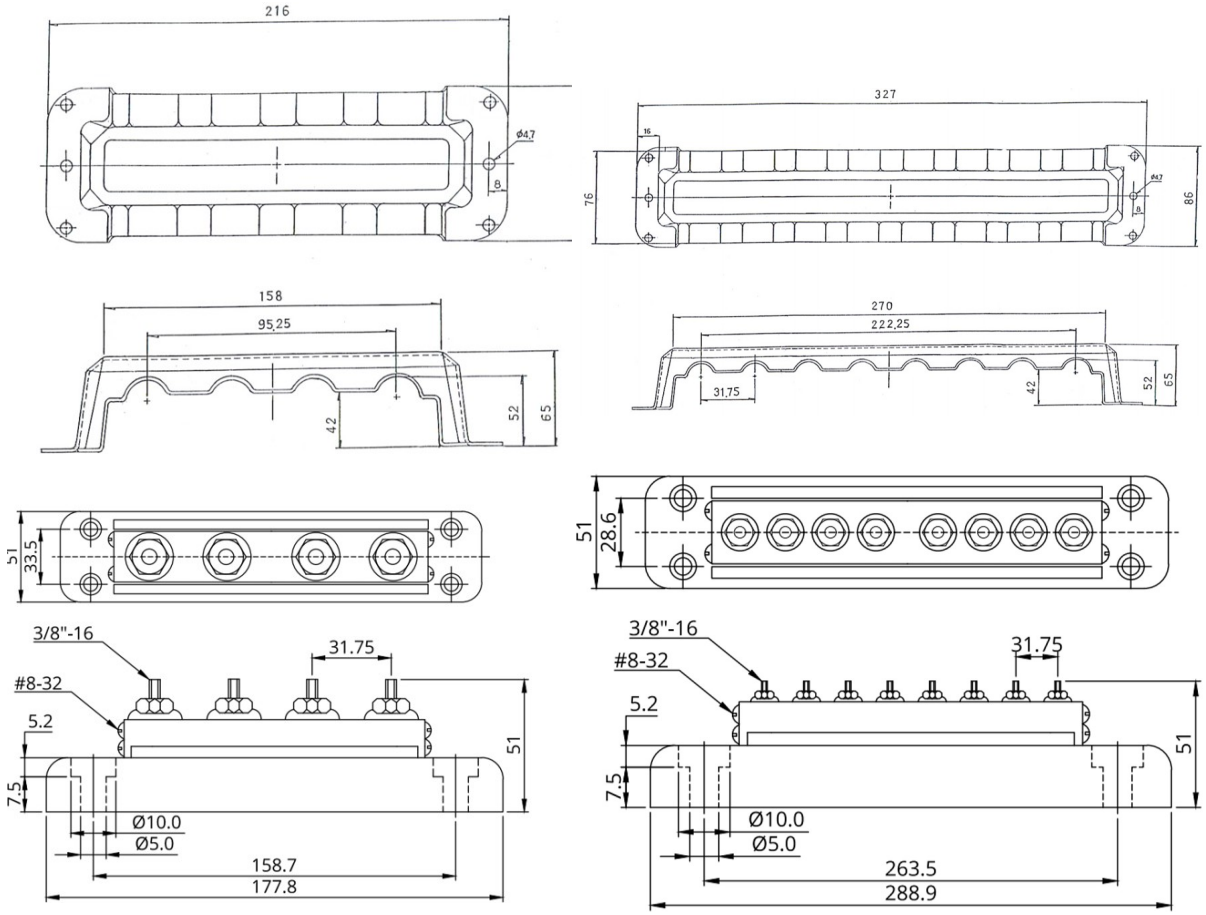

Výkresy nejsou v měřítku

Victron Energy B.V. | De Paal 35 | 1351 JG Almere | Nizozemsko Všeobecný
telefon: +(0)36 535 97 00 | E-mail: sales@victronenergy.com

Výrobce:

Victron Energy B.V.
De Paal 35
1351 Almere
Nizozemsko

Tel.: +31 (0) 36 535 97 03
www.victronenergy.com

E-mail: sales@victronenergy.com

Dovozce:

Neosolar spol. s r.o.
Pávovská 5456/27a
586 01 Jihlava
Česká republika

Tel.: +420 567 313 652
www.neosolar.cz

E-mail: info@neosolar.cz

© Neosolar spol. s r.o. - všechna práva vyhrazena